Zásobníkový ohřívač vody
Regulus RBC 200 HP

kód: 10534

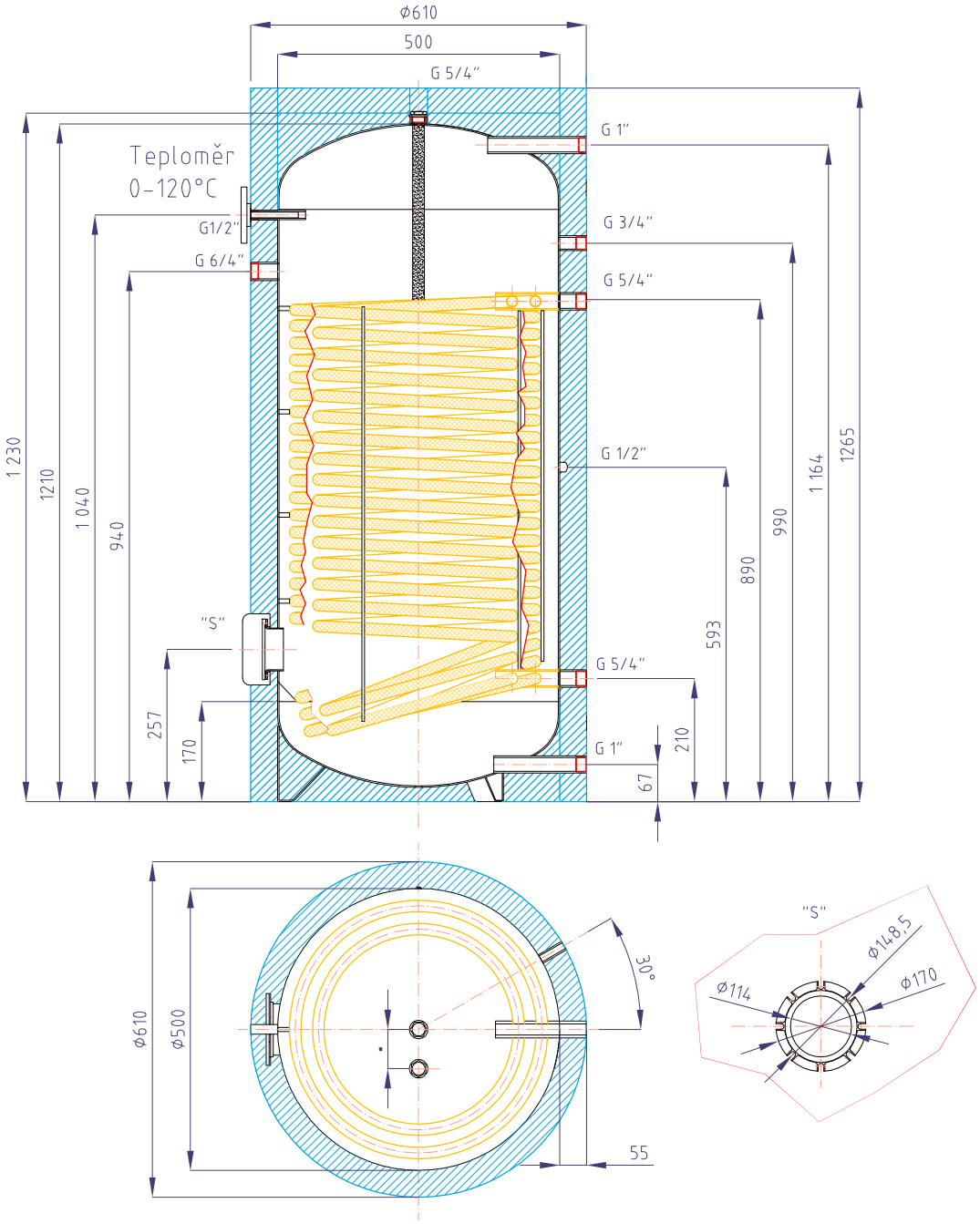

Celkový objem kapalin v zásobníku:	206 l
Objem kapaliny v zásobníku:	193 l
Objem kapaliny ve výměníku:	13,0 l
Plocha výměníku:	3 m²
Maximální provozní teplota v zásobníku:	95 °C
Maximální provozní teplota ve výměníku:	110 °C
Maximální provozní tlak v zásobníku:	10 bar
Maximální provozní tlak ve výměníku:	16 bar
Příprava TV z 10 °C na 45 °C při teplotě otopné vody 60 °C:.	934 l/h (38 kW)
Hmotnost prázdného zásobníku:	128 kg