TERMOSTATICKÝ SMĚŠOVACÍ VENTIL TSV5

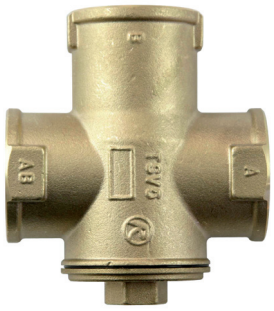

s ručním nastavením by-passu, doporučeno výrobcem kotlů ATMOS.

Termostatické směšovací ventily řady TSV směšují chladnou vodu, která se vrací z otopného systému či akumulační nádrže, s horkou vodou z výstupu kotle a **udržují tak vratnou vodu do kotle**, a tím i jeho teplosměnné plochy na teplotě, při které **nedochází ke kondenzaci vodních par**.
Vyvážení ventilu TSV5 se provádí ručně pomocí vyvažovacího ventilu v by-passovém potrubí.
Kotel tak pracuje s vyšší účinností a prodlužuje se jeho životnost.

Cena 1 610 Kč bez DPH

Technické údaje

OBJEDNACÍ KÓD	11 804	11 836
OTEVÍRACÍ TEPLOTA VENTILU	65 °C	77 °C
JMENOVITÁ SVĚTLOST	DN32	DN32
PŘIPOJOVACÍ ZÁVIT	G 5/4" F	G 5/4" F
MAX. PROVOZNÍ PŘETLAK	6 bar	6 bar
Kvs z A do AB	7,0 m³/hod	7,0 m³/hod
HMOTNOST	0,85 kg	0,85 kg

Materiály

TĚLO VENTILU	mosaz
TĚSNĚNÍ	EPDM

Rozměry a typy

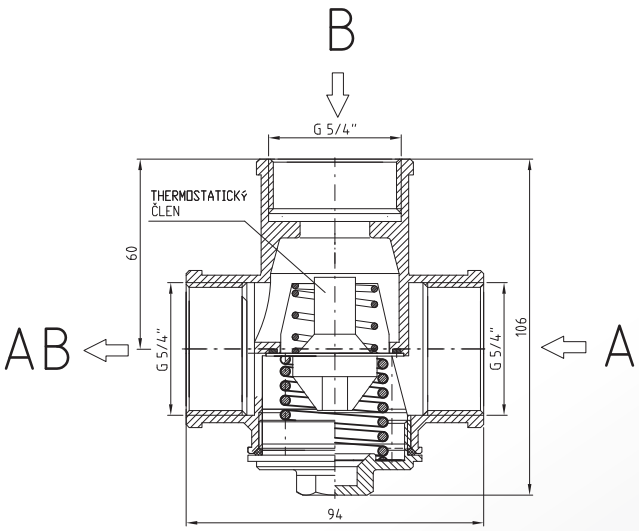

Na by-passové potrubí přivádějící k ventilu horkou vodu z výstupu kotle je nutné osadit a správně nastavit vyvažovací ventil.

Zapojení ventilu do systému

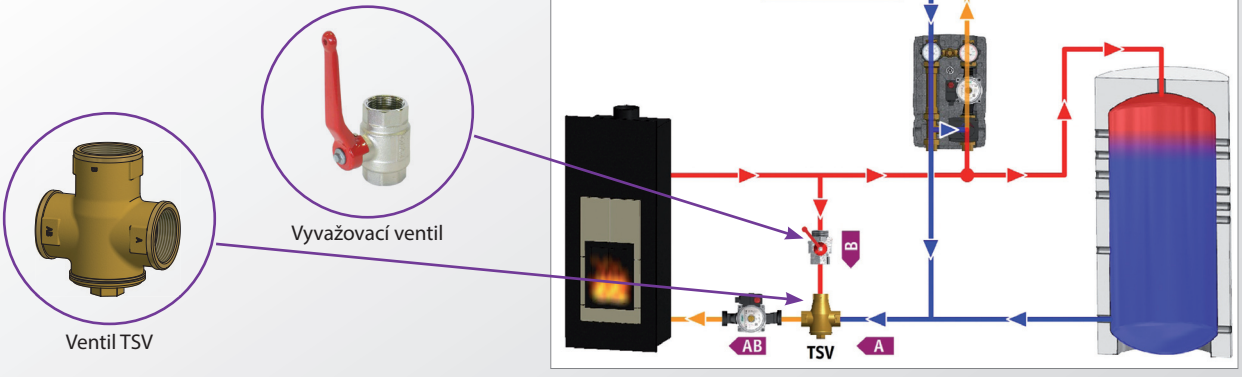

Regulus spol. s r.o.
Do Koutů 1897/3, 143 00 Praha 4
Tel.: 241 764 506, Fax: 241 763 976
E-mail: obchod@regulus.cz
Web: **www.regulus.cz**